起点側平面図 S=1:250

施工延長 L=159m（起点110m+終点49m）

4号プレキャスト側溝 L=4.3m

3号集水桝

現場打側溝 L=1.0m

自由勾配側溝 L=63.2m

鉄筋コンクリート台付管 L=5.6m

NO.57+10.0

NO.63+0.0

ST.9

ST.10

ST.7

NT-9

NT-10

NT-12

NT-13

建設省距離標

増付け版

法尻排水工 L=12.9m

張コンクリート擁壁 L=4.0m

落石防護柵(H=3.0m) L=49.04m

法尻排水工 L=4.7m

道路規格：第3種第4級
設計速度：V=30km/hr
幅員構成：下図参照

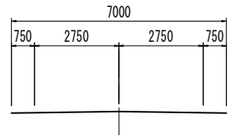

最小曲線半径
規　定　値：R=30.0m
望ましい値：R=65.0m
最小緩和曲線長 L=25.0m

実施設計図面

工事名	和三土 国道439号 三・東祖谷下瀬 擁壁工事(2)		
路線名等	一般国道439号		
工事箇所	三好市東祖谷下瀬（第2分割）		
図面名	起点側平面図		
縮　尺	S=1:250	図面番号	1 / 16
事業者名	徳島県西部総合県民局　県土整備部(三好)		

標準断面図 S=1:100

舗　装　構　成　S=1:10

車道舗装

交通量区分　N4　(100台/日・方向以上250台/日・方向未満)
信頼度　90%　　設計期間　10年　設計CBR≧12

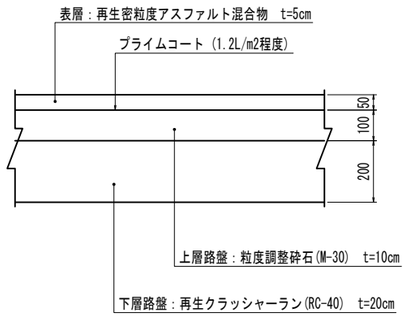

市道舗装

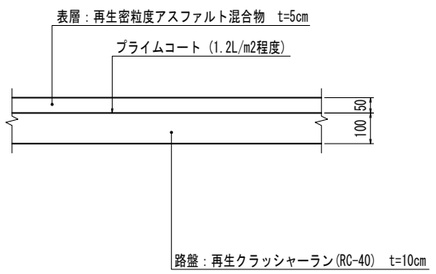

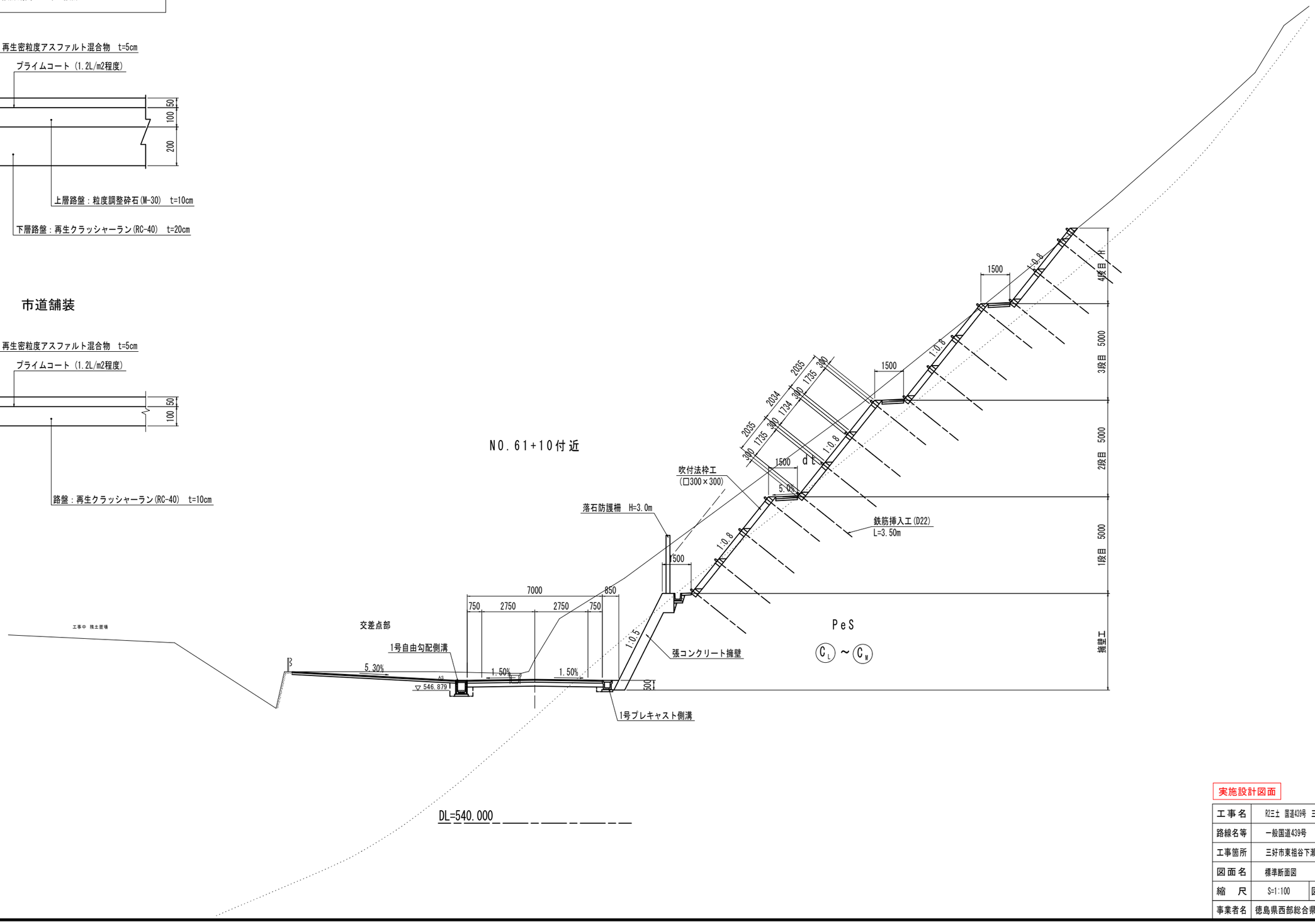

実施設計図面

工事名	R2三土　国道439号　三・東祖谷下瀬　擁壁工事(2)		
路線名等	一般国道439号		
工事箇所	三好市東祖谷下瀬（第2分割）		
図面名	標準断面図		
縮　尺	S=1:100	図面番号	2 / 16
事業者名	徳島県西部総合県民局　県土整備部(三好)		

起点側構造図(その1)

張コンクリート擁壁　S=1:50

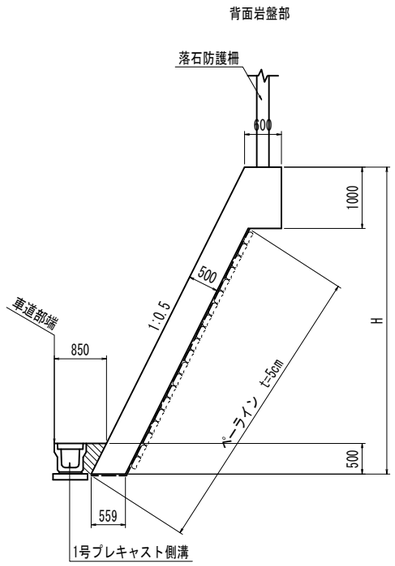

(1.0m当たり)

名　称	数　量	
コンクリート	0.559×H+0.291	m3
型枠	1.118×H	m2
単管傾斜足場	1.118×H	掛m2

4号プレキャスト側溝　S=1:20
(道路用鉄筋コンクリート側溝　3種)

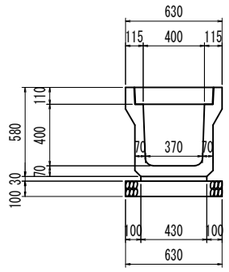

(10.0m当たり)

名　称	数　量	
側溝	5.000	個
敷モルタル	0.129	m3
基礎材	6.300	m2
蓋板	20.000	枚

鉄筋コンクリート台付管　S=1:20

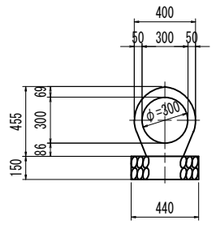

(10.0m当たり)

名　称	数　量	
管本数	5.000	本
基礎材	4.400	m2

現場打側溝　S=1:20

断面図

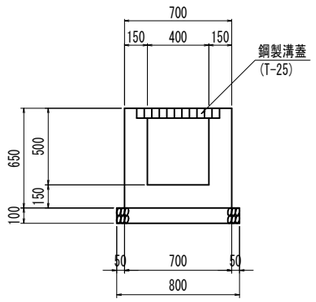

(10.0m当たり)

名　称	数　量	
コンクリート	2.550	m3
型枠	26.000	m2
基礎材	8.000	m2
鋼製溝蓋	10.000	m

平面図

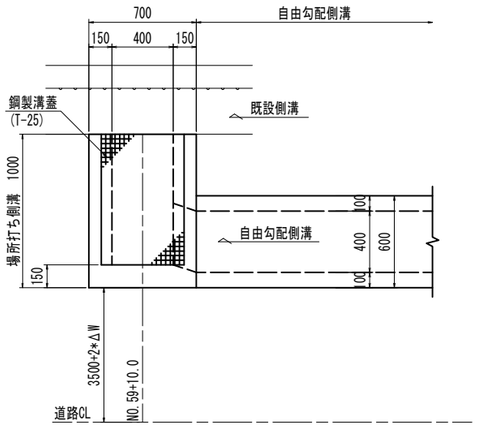

1号自由勾配側溝　S=1:20

標準部

(一定断面区間：底穴なし)

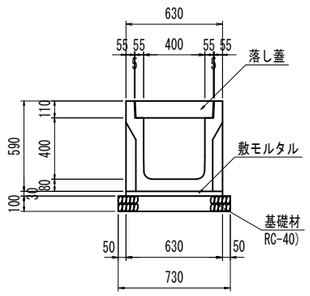

(10.0m当たり)

名　称	数　量	
側溝	5.000	個
敷モルタル	0.189	m3
基礎材	7.300	m2

(勾配変化区間：底穴あり)

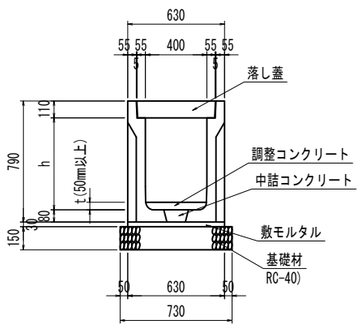

横断用

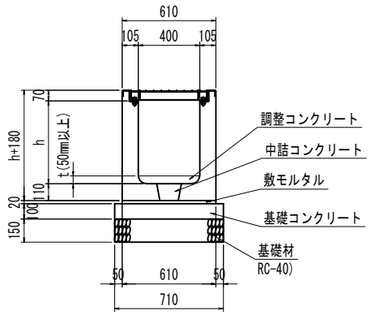

(10.0m当たり)

名　称	数　量	
側溝	5.000	個
敷モルタル	0.189	m3
基礎材	7.300	m2
基礎材	7.300	m2
基礎材	7.300	m2

実施設計図面

工事名	R2三土　国道439号　三・東裕谷下瀬　擁壁工事(2)		
路線名等	一般国道439号		
工事箇所	三好市東祖谷下瀬（第2分割）		
図面名	起点側構造図(その1)		
縮　尺	図　示	図面番号	3 / 16
事業者名	徳島県西部総合県民局　県土整備部(三好)		

起点側構造図(その2)

3号集水桝　S=1:20

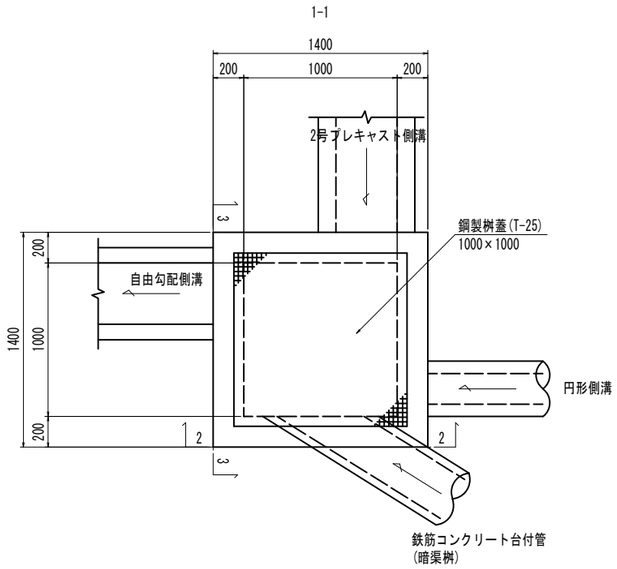

(1.0基当たり)

名　称	数　量	
コンクリート	1.30	m3
型枠	12.00	m2
基礎材	2.25	m2
鋼製桝蓋	1.00	組

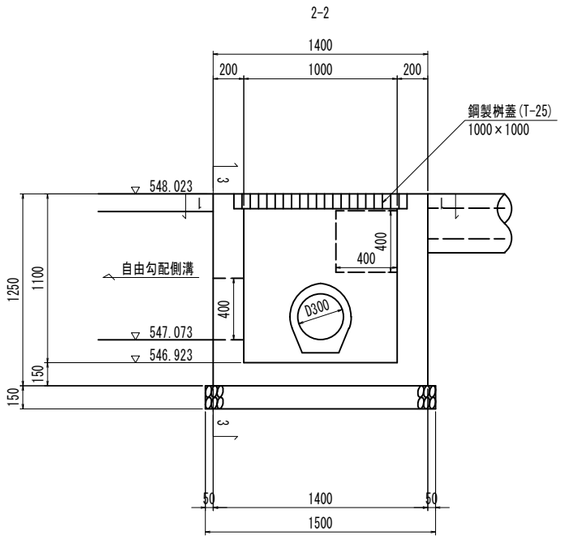

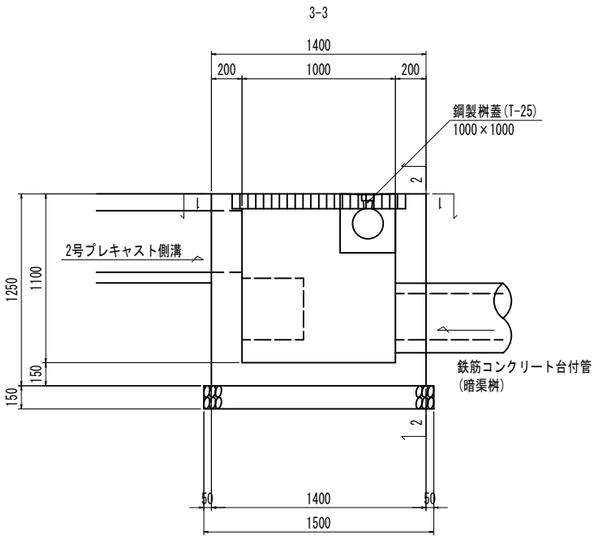

落石防護柵(H=3.0m)　S=1:30

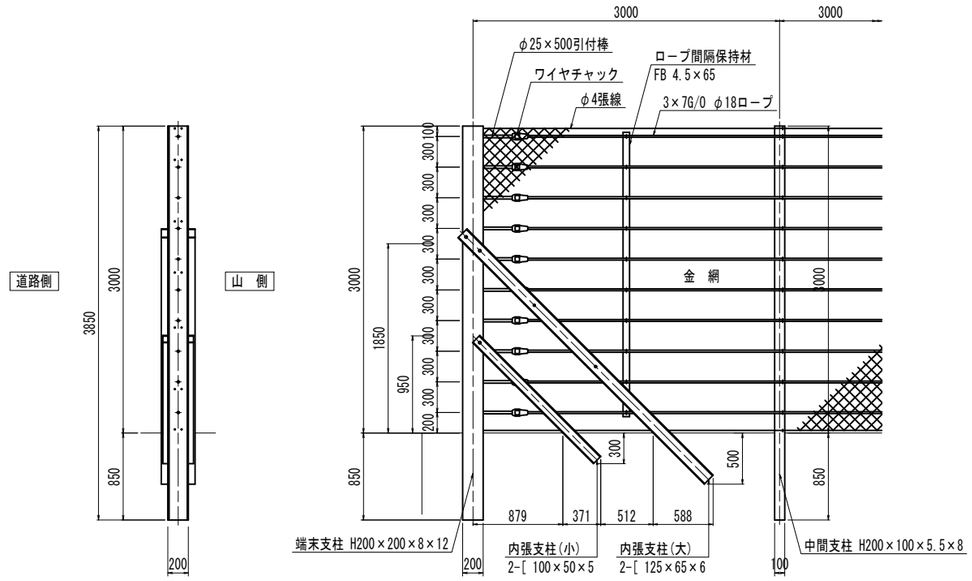

実施設計図面

工事名	R2三土 国道439号 三・東裾谷下瀬 擁壁工事(2)		
路線名等	一般国道439号		
工事箇所	三好市東祖谷下瀬 (第2分割)		
図面名	起点側構造図(その2)		
縮　尺	S=1:20	図面番号	4 / 16
事業者名	徳島県西部総合県民局　県土整備部(三好)		

起点側擁壁展開図　S=1:100

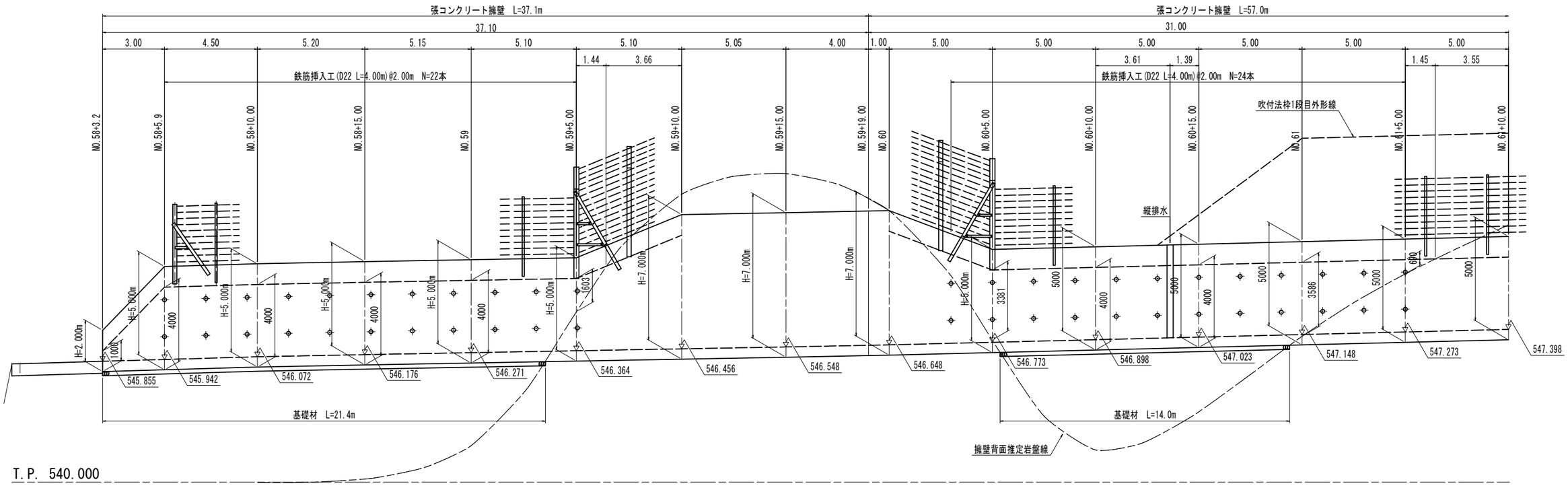

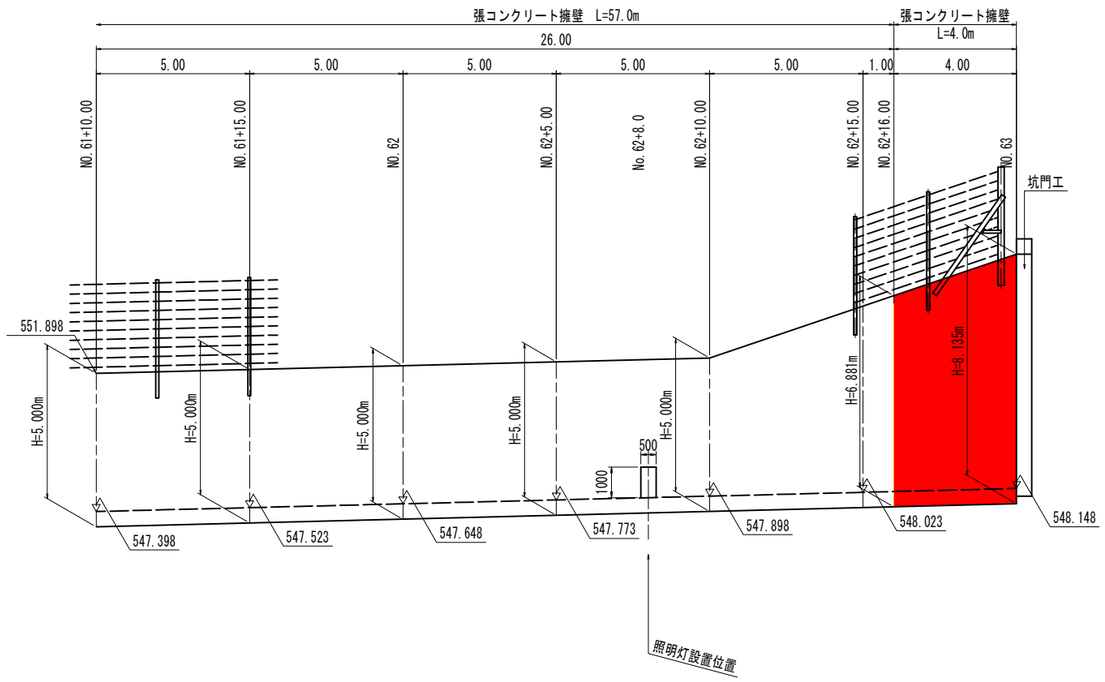

張コンクリート擁壁　S=1:50

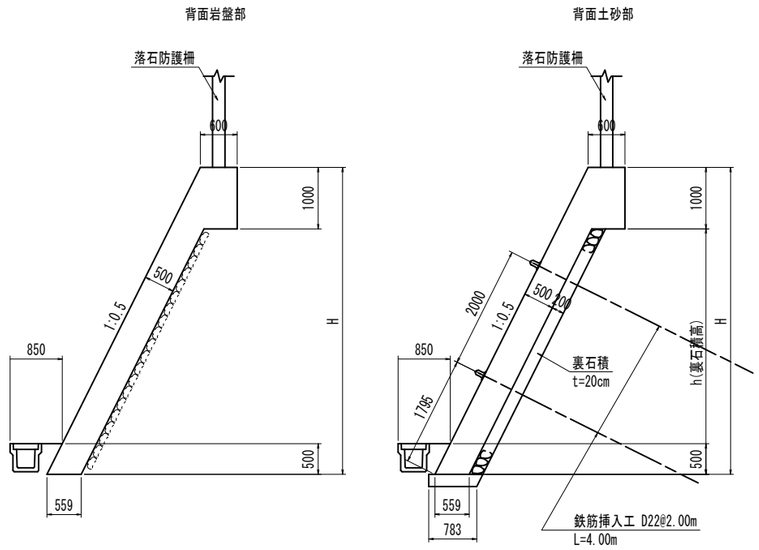

照明灯基礎詳細図　S=1:50

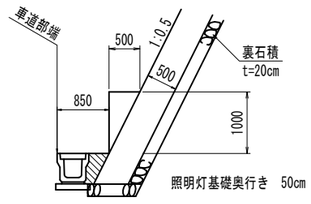

※照明灯の基礎施工時は、電線管、アンカーボルトは同時に施工すること。

実施設計図面

工事名	附三土　国道439号　三・東祖谷下瀬　擁壁工事(2)		
路線名等	一般国道439号		
工事箇所	三好市東祖谷下瀬（第2分割）		
図面名	起点側擁壁展開図		
縮　尺	図　示	図面番号	5 / 16
事業者名	徳島県西部総合県民局　県土整備部(三好)		

起点側側溝展開図　S=1:100

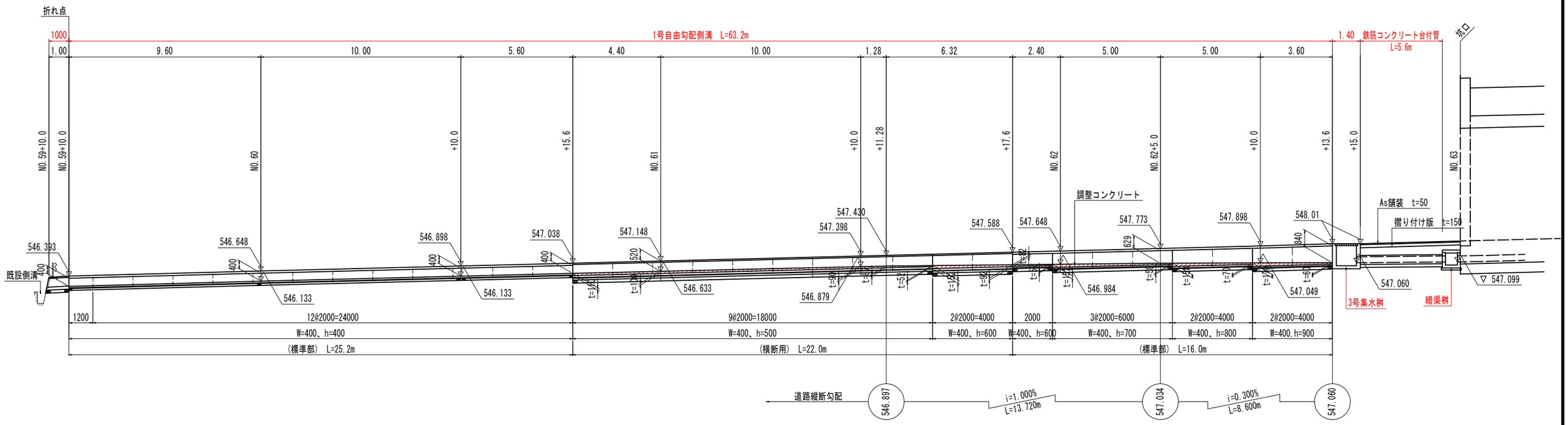

T.P.　535.000

現場打側溝　S=1:20

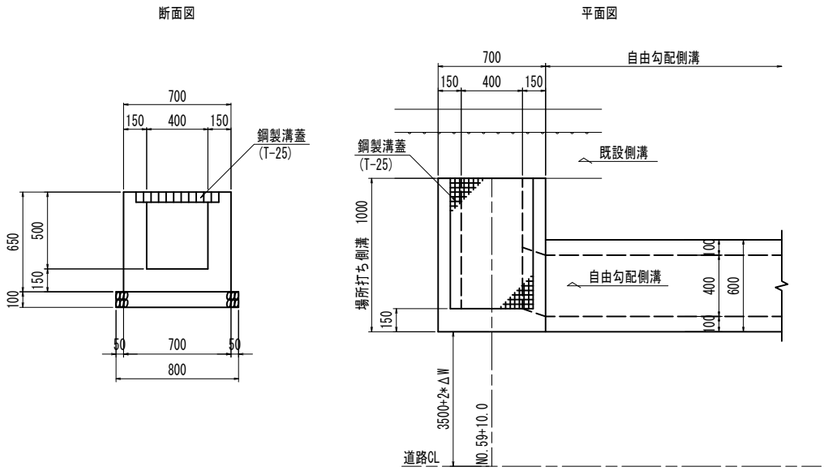

自由勾配側溝　S=1:20

標準部

(一定断面区間：底穴なし)

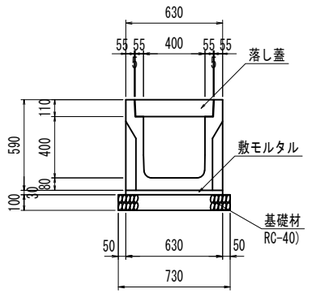

(勾配変化区間：底穴あり)

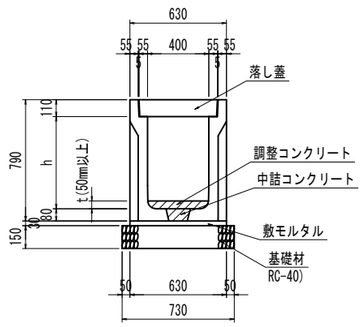

横断用

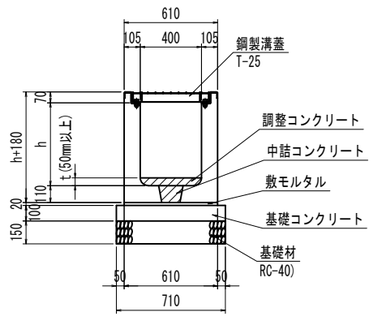

自由勾配側溝数量表(標準部)

W(mm)	h(mm)	L(mm)	個　数	参考質量(kg/個)	全長(m)	備　考
400	900	2000	2	809	4.00	
	800	2000	2	692	4.00	
	700	2000	3	637	4.00	
	600	2000	1	582	2.00	
	400	2000	12	472	25.20	底穴なし
		1200	1	-		

自由勾配側溝数量表(横断用)

W(mm)	h(mm)	L(mm)	個　数	参考質量(kg/個)	全長(m)	備　考
400	600	2000	2	995	4.00	
	500	2000	9	895	18.00	

実施設計図面

工事名	R2三土　国道439号　三・東裕谷下瀬　擁壁工事(2)		
路線名等	一般国道439号		
工事箇所	三好市東祖谷下瀬（第2分割）		
図面名	起点側側溝展開図		
縮　尺	図　示	図面番号	6 / 16
事業者名	徳島県西部総合県民局　県土整備部(三好)		

起点側落石防護柵割付図　S=1:100

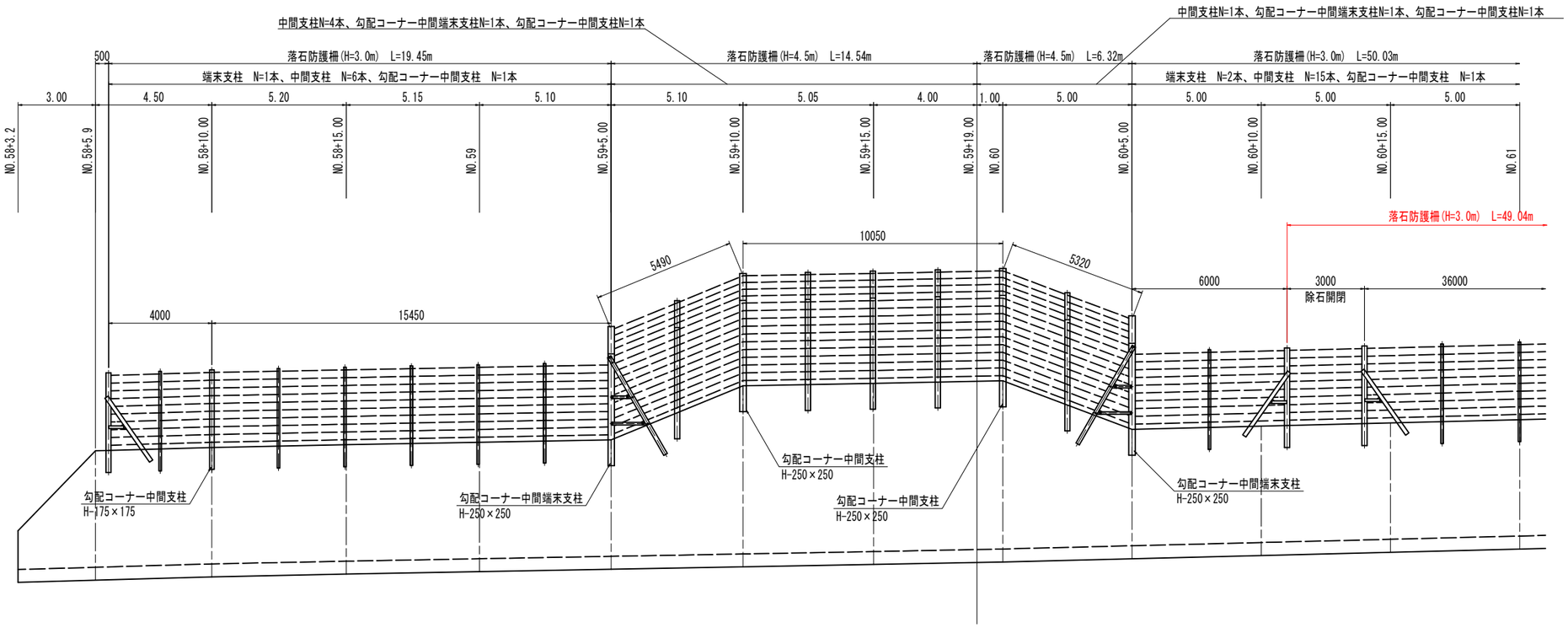

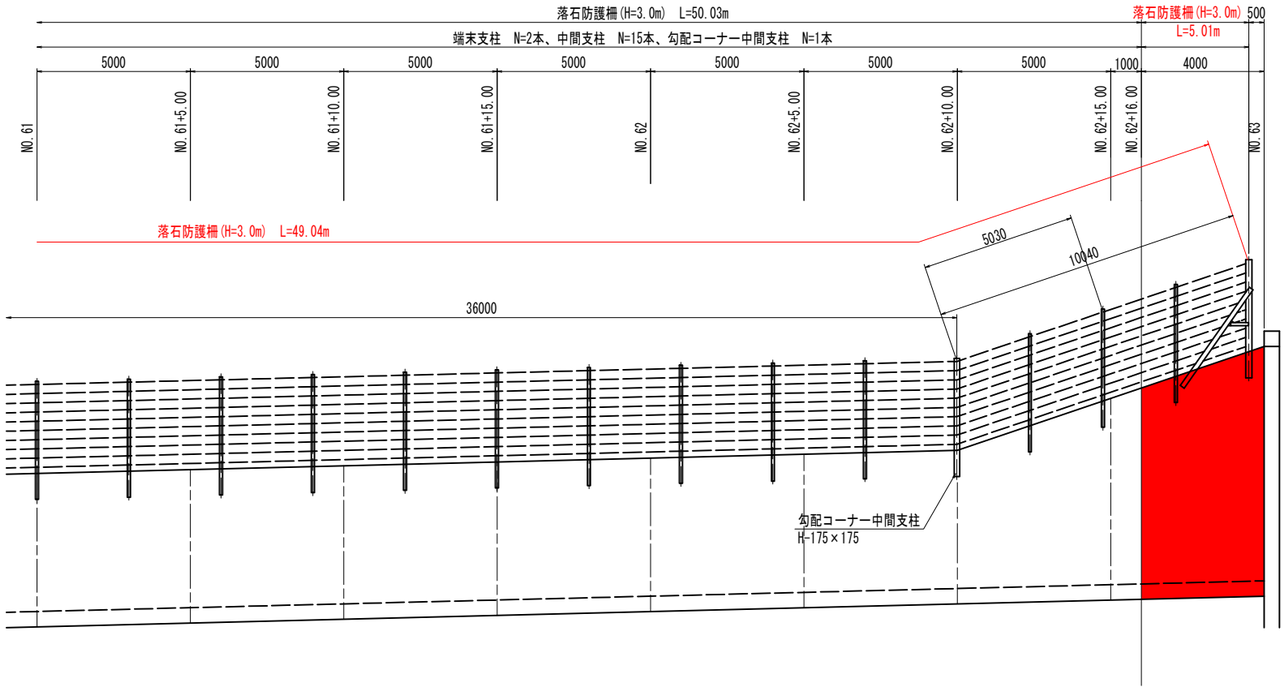

落石防護柵(H=3.0m)　S=1:30

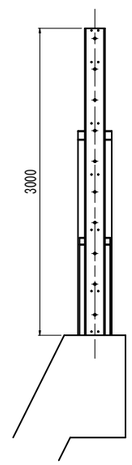

落石防護柵(H=4.5m)　S=1:30

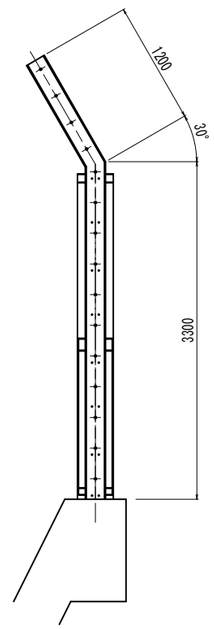

実施設計図面

工事名	防三土　国道439号　三・東裕谷下瀬　擁壁工事(2)		
路線名等	一般国道439号		
工事箇所	三好市東裕谷下瀬（第2分割）		
図面名	起点側落石防護柵割付図		
縮　尺	S=1:100	図面番号	7 / 16
事業者名	徳島県西部総合県民局　県土整備部(三好)		

コンクリート堰堤一般図
(No.75付近)

平面図　S=1:100

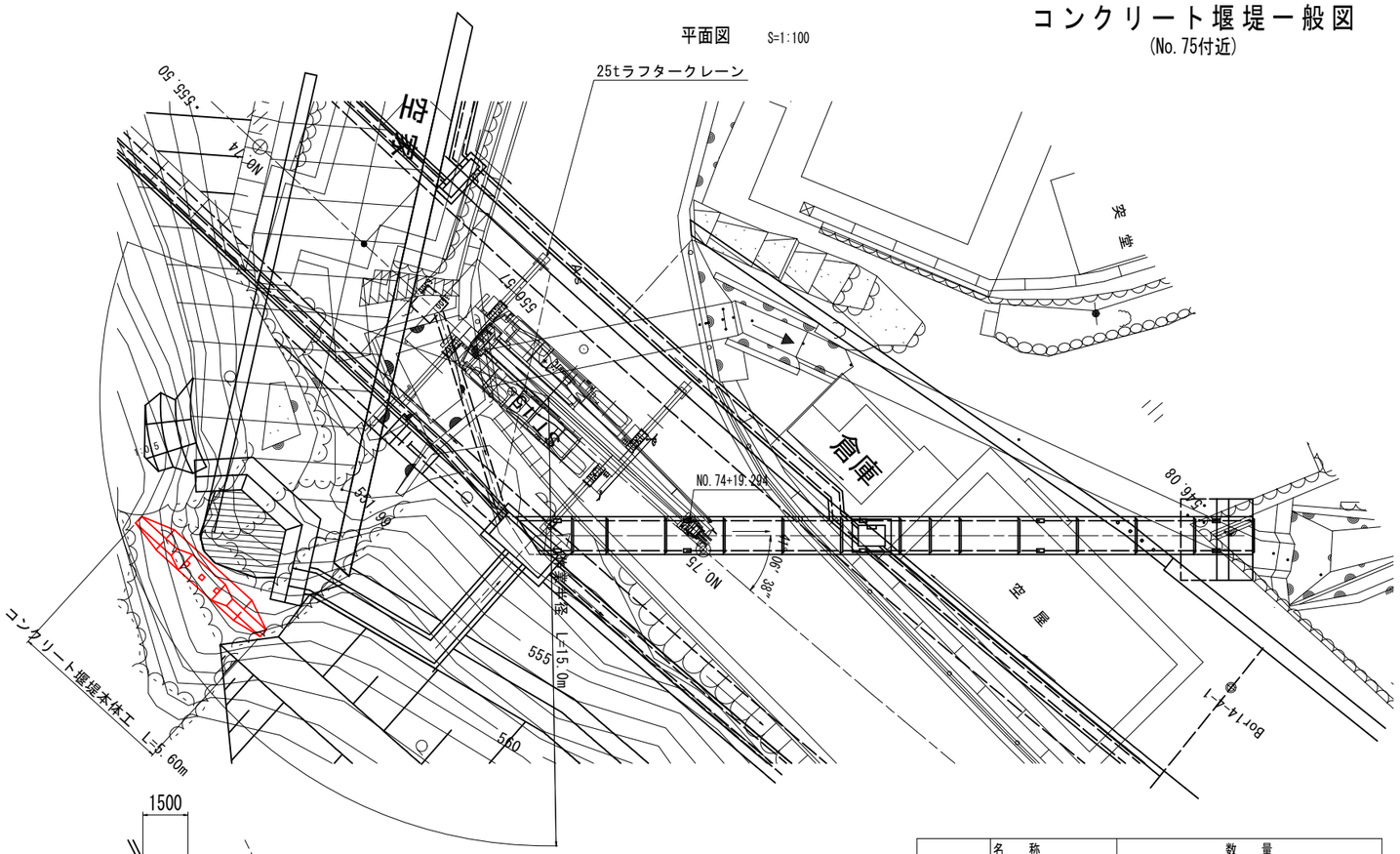

【25ｔラフタークレーン性能表】

作業半径	アウトリガー張出　(6.3m)			
	アウトリガ最大張出（全周）			
(m)	9.5m ブーム	16.5m ブーム	23.5m ブーム	30.5m ブーム
2.5	25.00	18.00		
3.0	25.00	18.00	12.50	
3.5	25.00	18.00	12.50	
4.0	23.00	18.00	12.50	7.00
4.5	21.20	18.00	12.50	7.00
5.0	19.40	16.70	12.50	7.00
5.5	17.80	15.60	11.85	7.00
6.0	16.30	14.60	11.20	7.00
6.5	15.10	13.80	10.60	7.00
7.0		13.00	10.10	7.00
7.5		12.20	9.60	7.00
8.0		10.90	9.10	7.00
9.0		8.65	8.20	6.40
10.0		7.05	7.40	5.90
11.0		5.85	6.50	5.35
12.0		4.95	5.55	4.90
13.0		4.20	4.75	4.50
13.5		3.90	4.40	4.30
14.0			4.10	4.15
15.0			3.60	3.85
15.5			3.40	3.70
16.0			3.15	3.45
17.0			2.80	3.05
18.0			2.45	2.70
19.0			2.15	2.45
20.0			1.90	2.20
20.5			1.80	2.05
21.0				1.95
22.0				1.75
24.0				1.40
26.0				1.15
27.5				0.95

※表内の数値は、定格総荷重を示す。

定格総荷重

①コンクリート打設時

コンクリートバケット(1.0m3用)	0.32t
コンクリート(1.0m3)	2.35t
合計	2.67t

②流木除去時

小型バックホウ(0.11m3程度)	3.42t

	名　称		数　量
掘削	W≧5.0 オープンカット	土砂	
		軟岩I	
	W<5.0 片切	土砂	
		軟岩I	2.3

縦断図　S=1:100

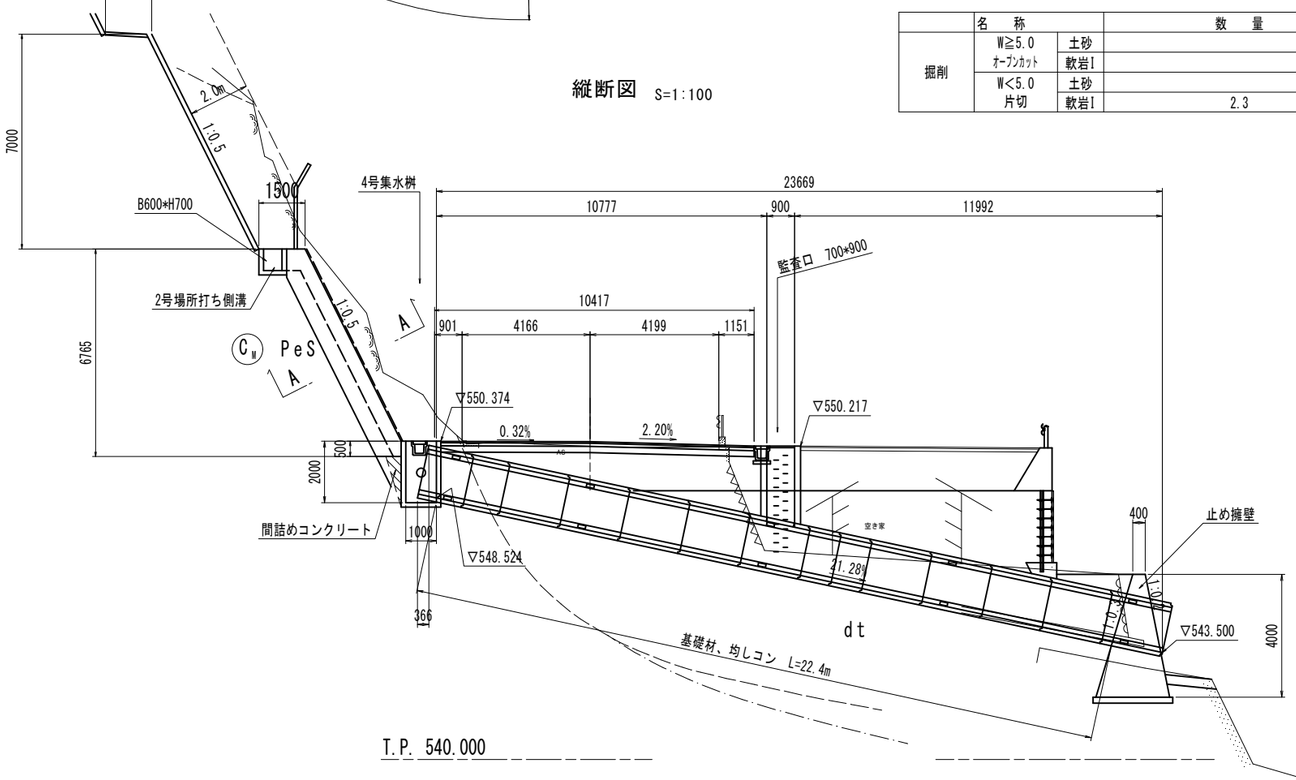

2号重力式擁壁　詳細図

NO.74+10

GH=550.481

FH=550.522

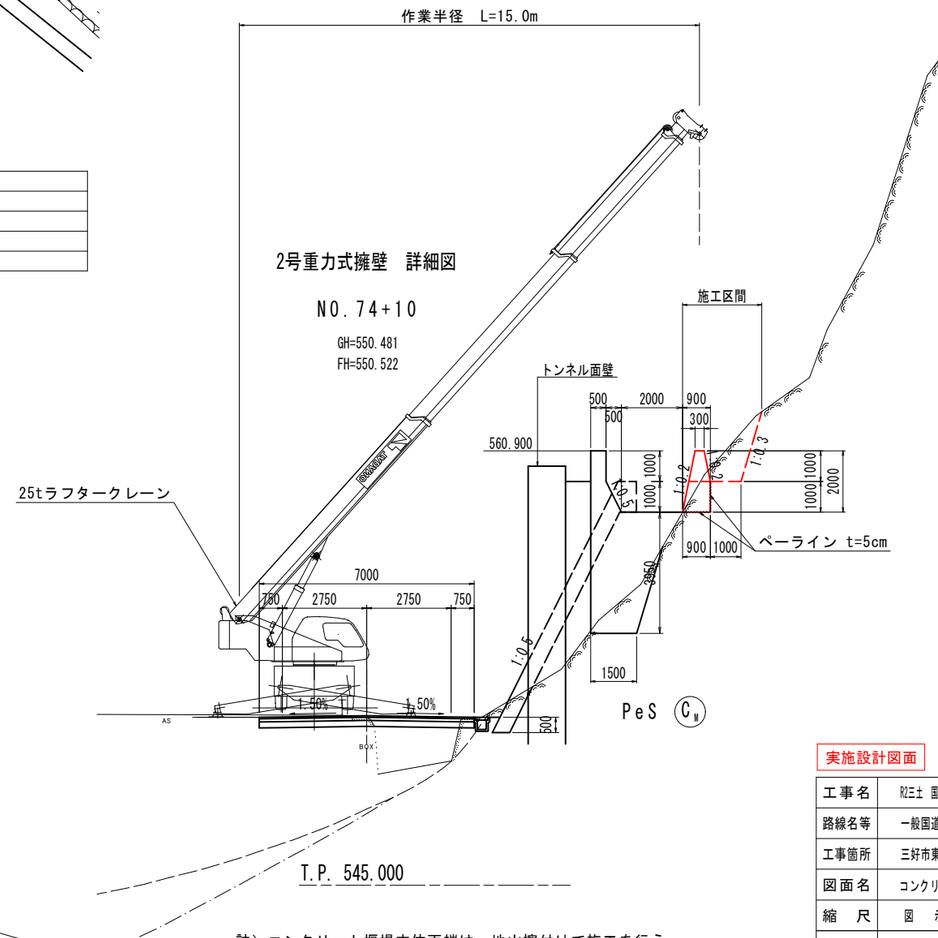

註）コンクリート堰堤本体両端は、地山擦付けで施工を行う。

実施設計図面

工事名	防三土　国道439号　三・東裕谷下瀬　擁壁工事(2)		
路線名等	一般国道439号		
工事箇所	三好市東祖谷下瀬（第2分割）		
図面名	コンクリート堰堤一般図		
縮　尺	図　示	図面番号	8 / 16
事業者名	徳島県西部総合県民局　県土整備部(三好)		

構造図

コンクリート堰堤本体詳細図 S=1:50

正面図

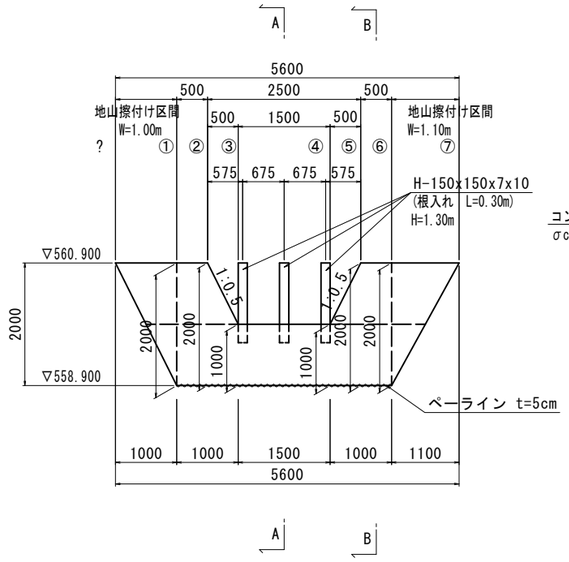

A-A断面

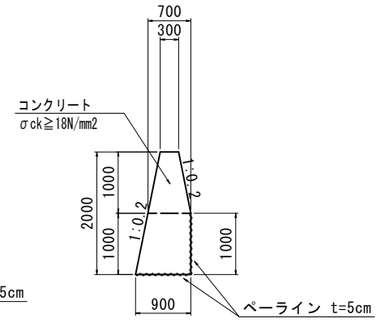

B-B断面

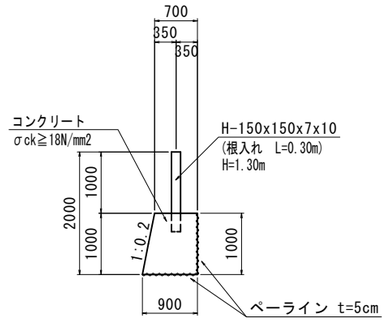

A-A断面数量 (1.0m当たり)

名　称	数　量
コンクリート	1.30　m3
型枠	3.06　m2
ペーライン	1.90　m3

B-B断面数量 (1.0m当たり)

名　称	数　量
コンクリート	0.80　m3
型枠	1.02　m2
ペーライン	1.90　m3

DL=555.000

平面図

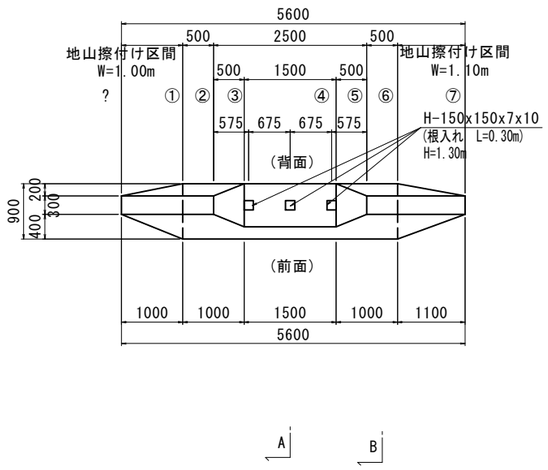

実施設計図面

工事名	R2三土 国道439号 三・東裾谷下瀬 擁壁工事(2)		
路線名等	一般国道439号		
工事箇所	三好市東祖谷下瀬 (第2分割)		
図面名	構造図(コンクリート堰堤本体)		
縮　尺	S=1:50	図面番号	9 / 16
事業者名	徳島県西部総合県民局　県土整備部(三好)		

終点側平面図 S=1:250

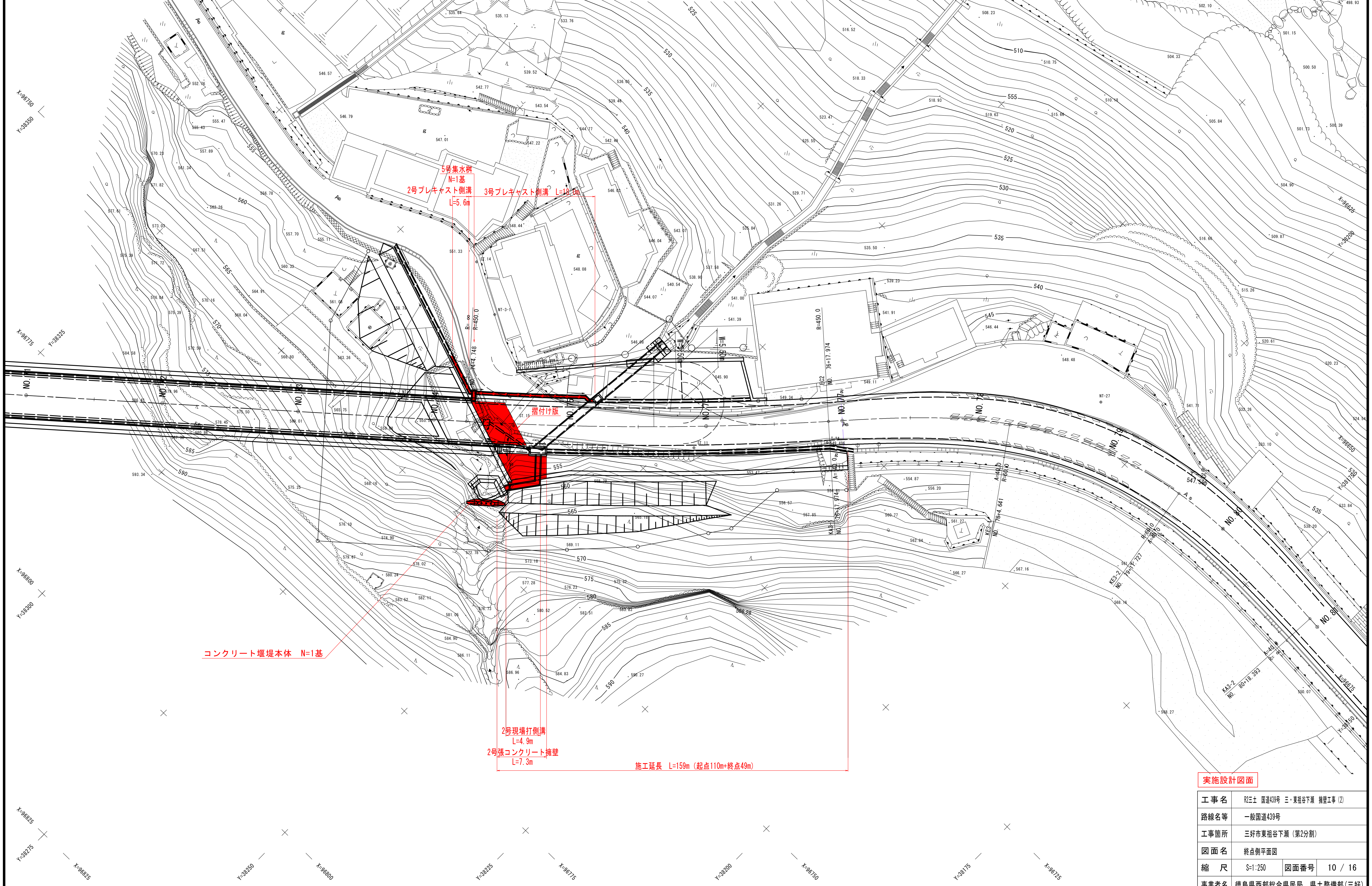

実施設計図面

工事名	R2三土 国道439号 三・東祖谷下瀬 擁壁工事 (2)		
路線名等	一般国道439号		
工事箇所	三好市東祖谷下瀬 (第2分割)		
図面名	終点側平面図		
縮尺	S=1:250	図面番号	10 / 16
事業者名	徳島県西部総合県民局 県土整備部(三好)		

標準断面図 S=1:100

舗 装 構 成 S=1:10

車道舗装

交通量区分 N4 (100台/日・方向以上250台/日・方向未満)
信頼度 90% 設計期間 10年 設計CBR≧12

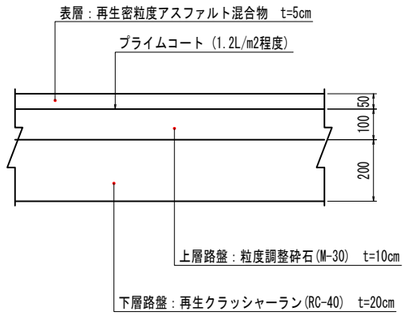

市道舗装

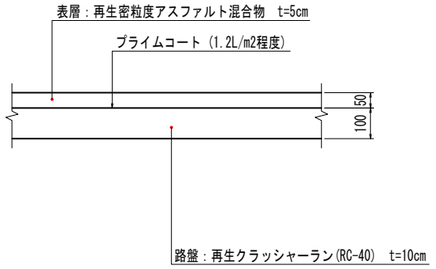

NO.75+10 付近

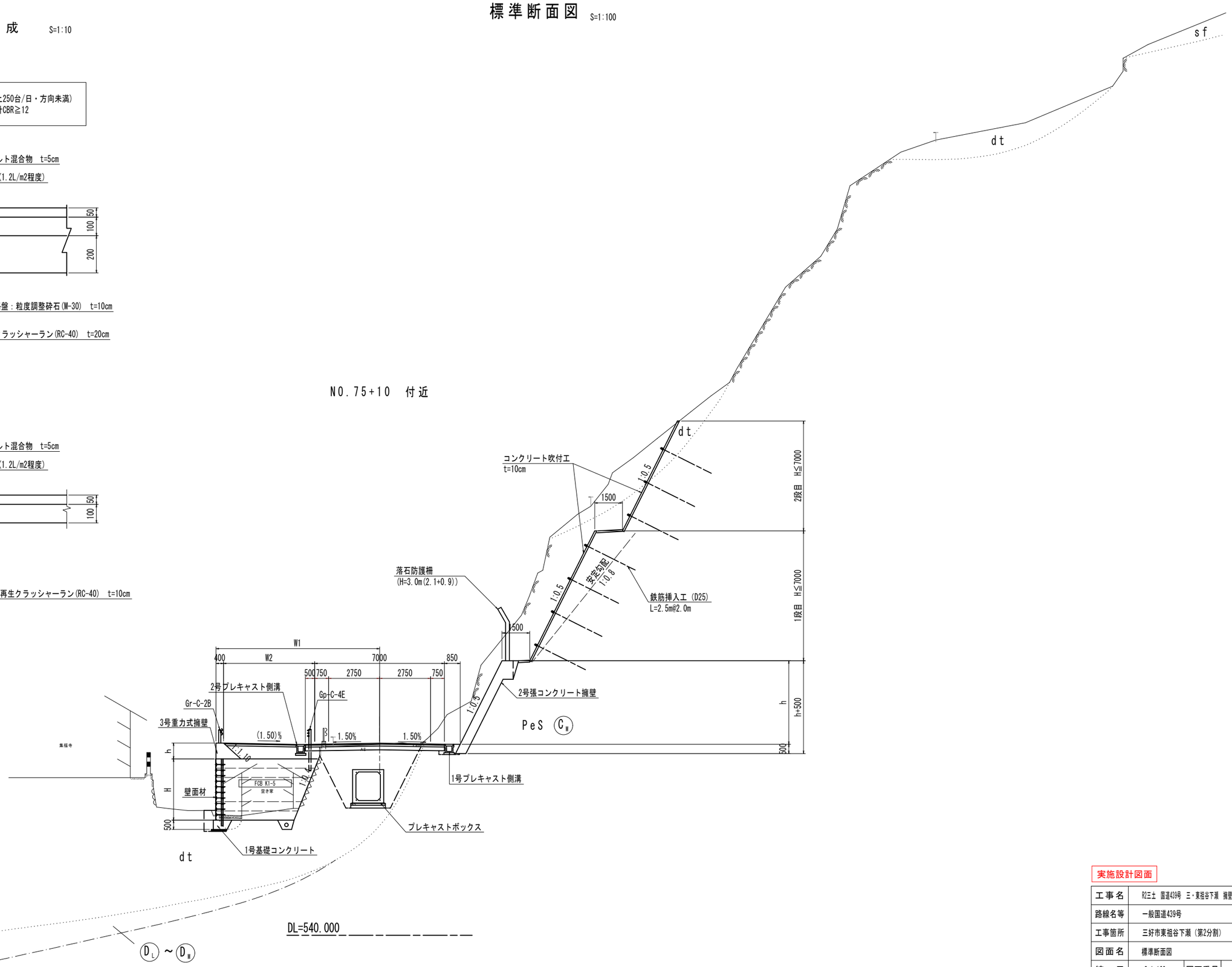

実施設計図面

工事名	R2三土 国道439号 三・東裾谷下瀬 擁壁工事(2)		
路線名等	一般国道439号		
工事箇所	三好市東祖谷下瀬 (第2分割)		
図面名	標準断面図		
縮 尺	S=1:100	図面番号	11 / 16
事業者名	徳島県西部総合県民局 県土整備部(三好)		

終点側構造図

アンカー式擁壁 S=1:60

NO.76付近

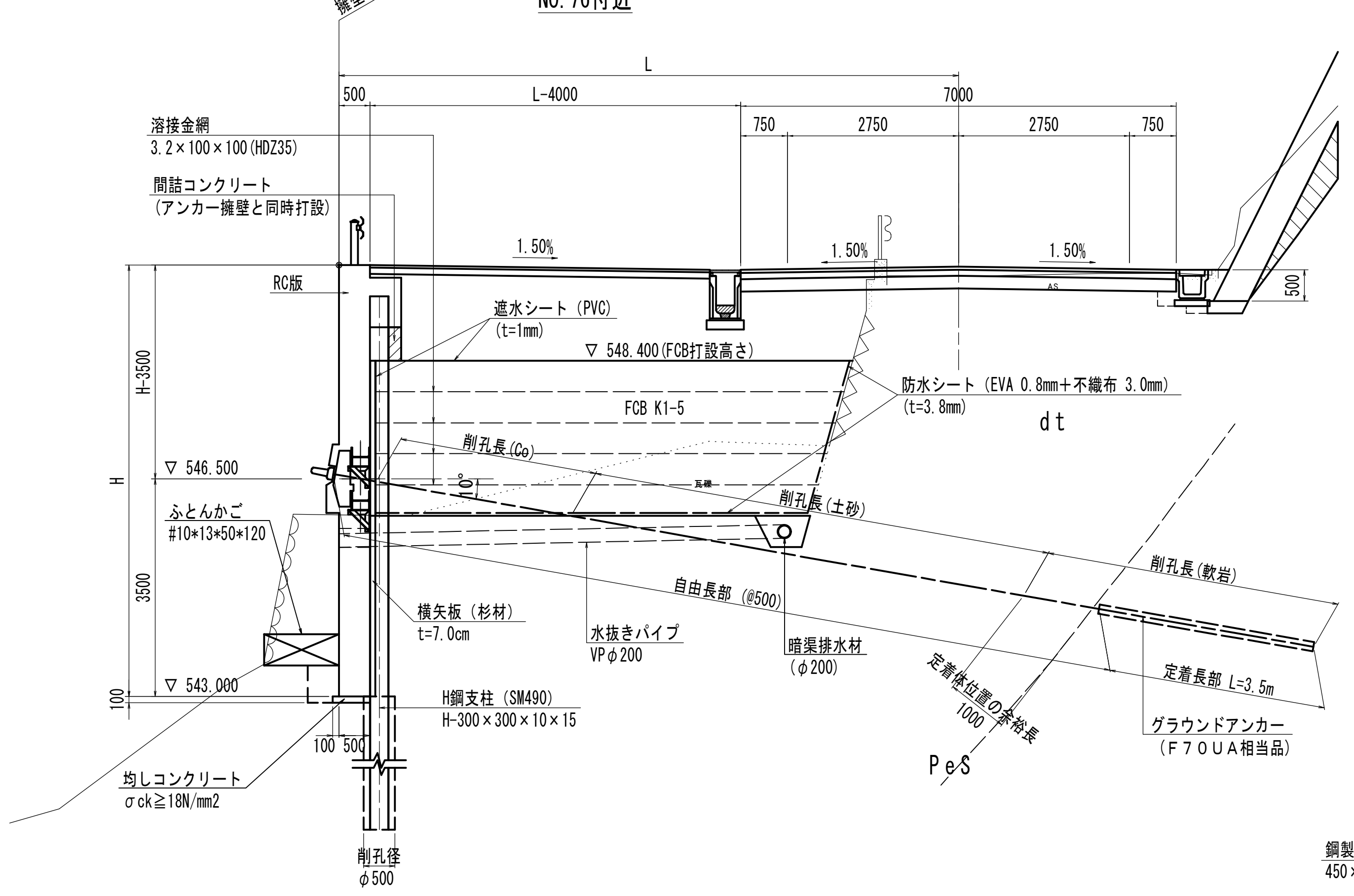

2号プレキャスト側溝 S=1:20

(道路用鉄筋コンクリート側溝 3種)

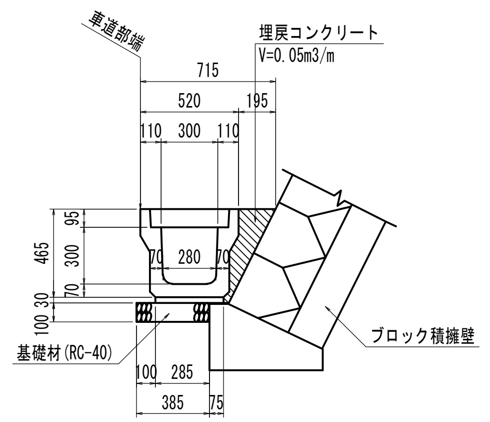

(10.0m当たり)

名 称	数 量	
側溝	5.000	個
敷モルタル	0.108	m3
基礎材	3.850	m2
蓋板	20.000	枚
埋戻コンクリート	0.500	m3

3号プレキャスト側溝 S=1:20

(道路用鉄筋コンクリート側溝 3種)

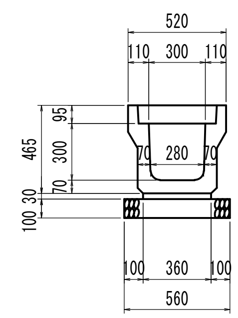

(10.0m当たり)

名 称	数 量	
側溝	5.000	個
敷モルタル	0.108	m3
基礎材	5.600	m2
蓋板	20.000	枚

5号集水桝 S=1:20

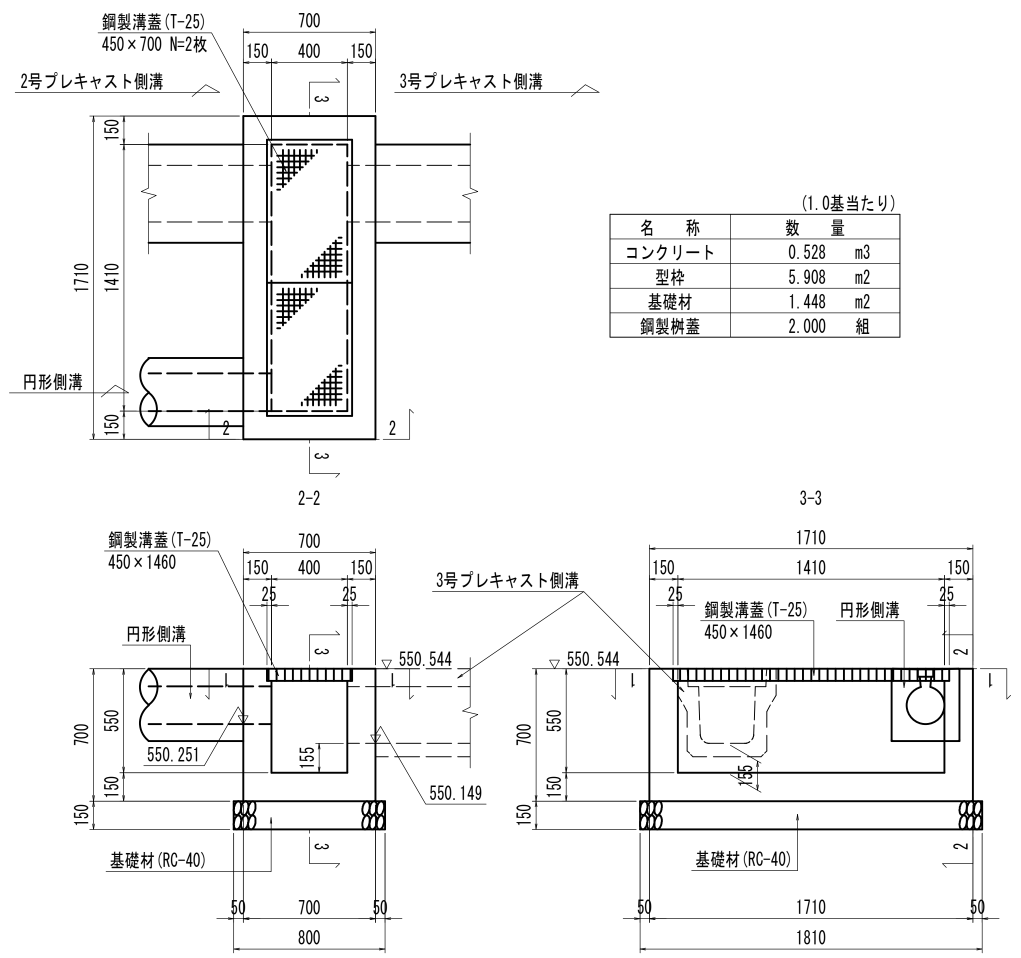

(1.0基当たり)

名 称	数 量	
コンクリート	0.528	m3
型枠	5.908	m2
基礎材	1.448	m2
鋼製桝蓋	2.000	組

2号場所打ち側溝 S=1:30

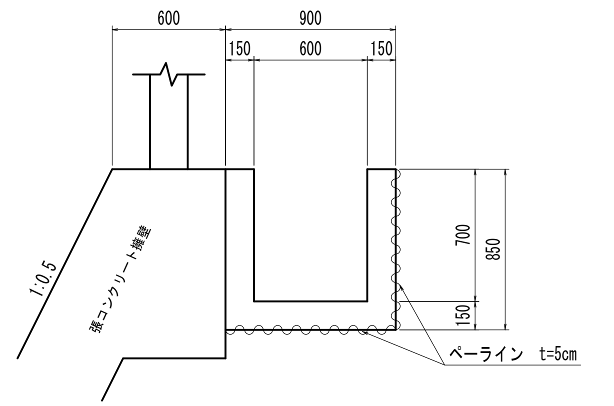

(10.0m当たり)

名 称	数 量	
コンクリート	3.450	m3
型枠	17.000	m2
ペーライン	0.875	m3

2号張コンクリート擁壁 S=1:50

背面岩盤部

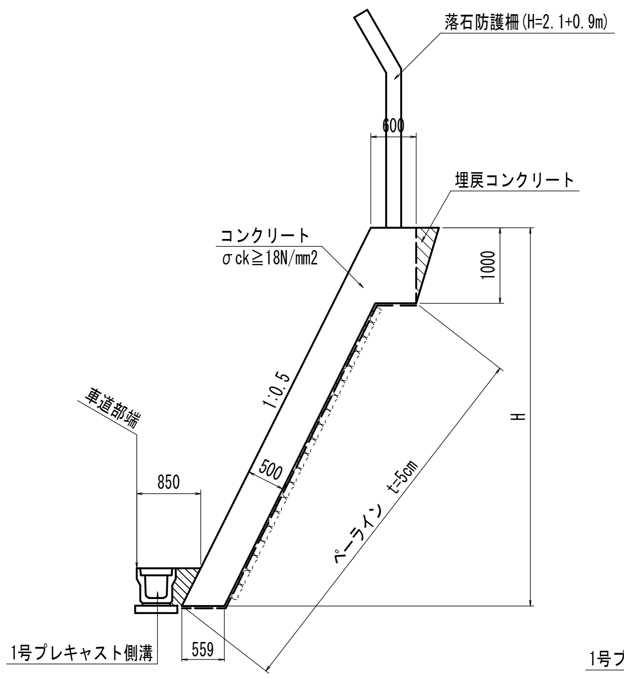

(1.0m当たり)

名 称	数 量	
コンクリート	0.559×H+0.441	m3
型枠	1.118×H	m2
単管傾斜足場	1.118×H	掛m2

背面土砂部

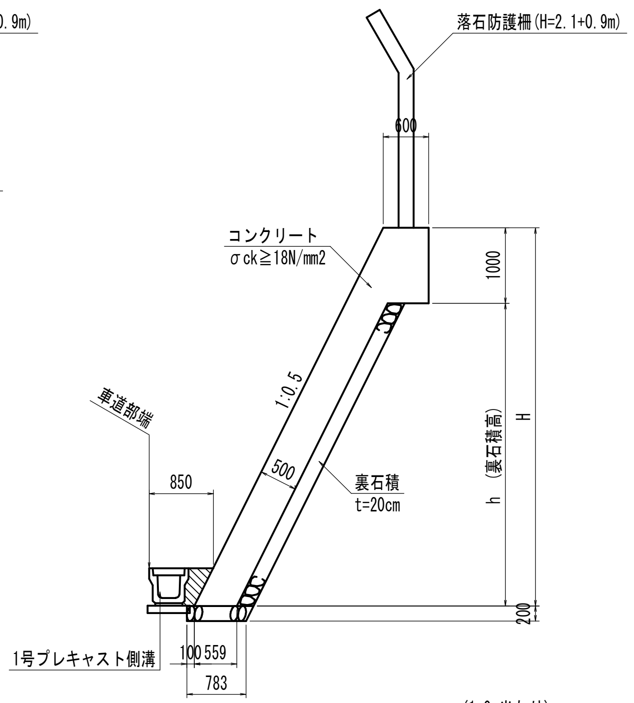

(1.0m当たり)

名 称	数 量	
コンクリート	0.559×H+0.441	m3
型枠	1.118×H	m2
単管傾斜足場	1.118×H	掛m2
裏石積	1.118×h	m2

実施設計図面

工事名	R2三土 国道439号 三・東祖谷下瀬 擁壁工事(2)		
路線名等	一般国道439号		
工事箇所	三好市東祖谷下瀬(第2分割)		
図面名	終点側構造図		
縮 尺	図 示	図面番号	12 / 16
事業者名	徳島県西部総合県民局 県土整備部(三好)		

終点側擁壁展開図

張コンクリート擁壁　展開図　S=1:100

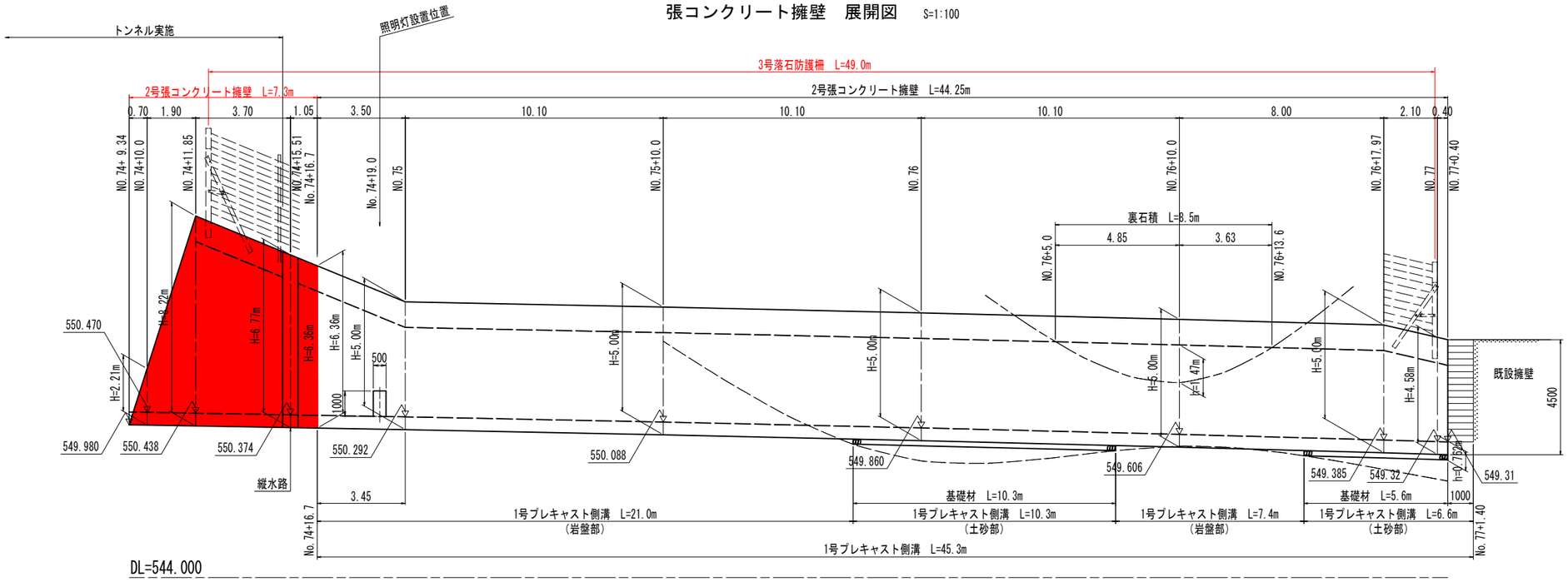

2号張コンクリート擁壁　S=1:50

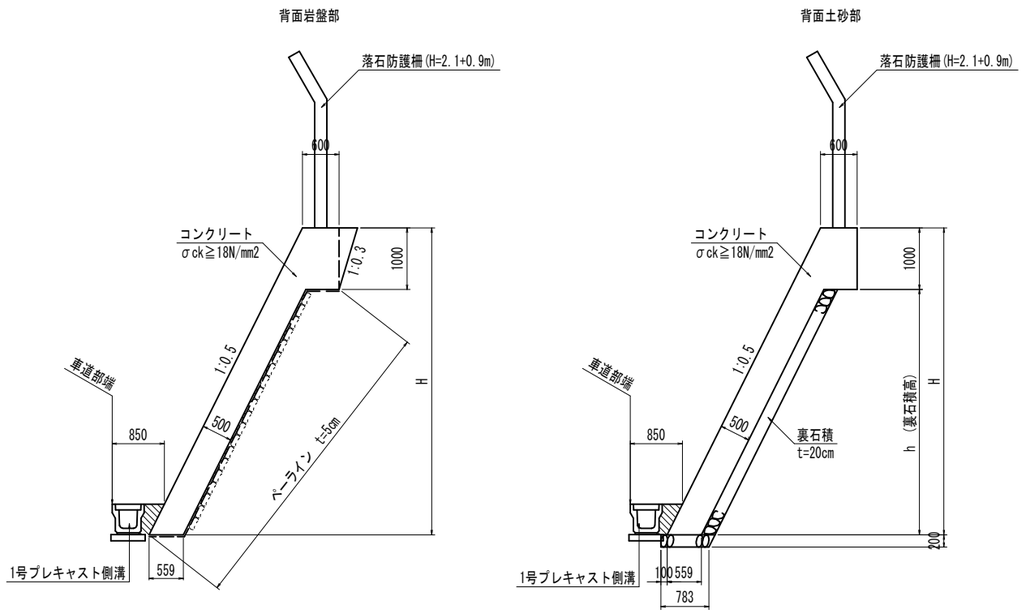

縦水路詳細図　S=1:50

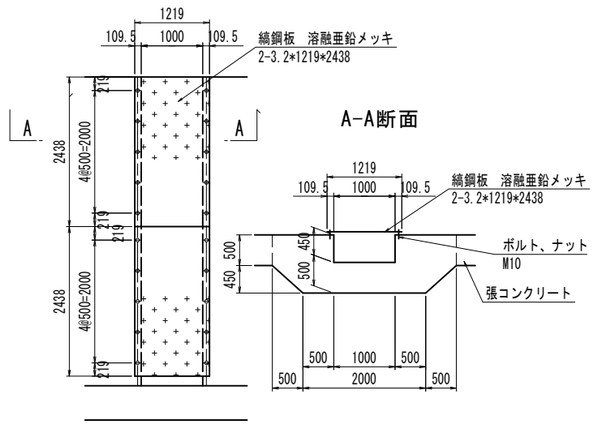

実施設計図面

工事名	R2三土　国道439号　三・東裕谷下瀬　擁壁工事(2)		
路線名等	一般国道439号		
工事箇所	三好市東祖谷下瀬（第2分割）		
図面名	終点側擁壁展開図		
縮　尺	図　示	図面番号	13 / 16
事業者名	徳島県西部総合県民局　県土整備部(三好)		

終点左側側溝展開図

展開図 S=1:100

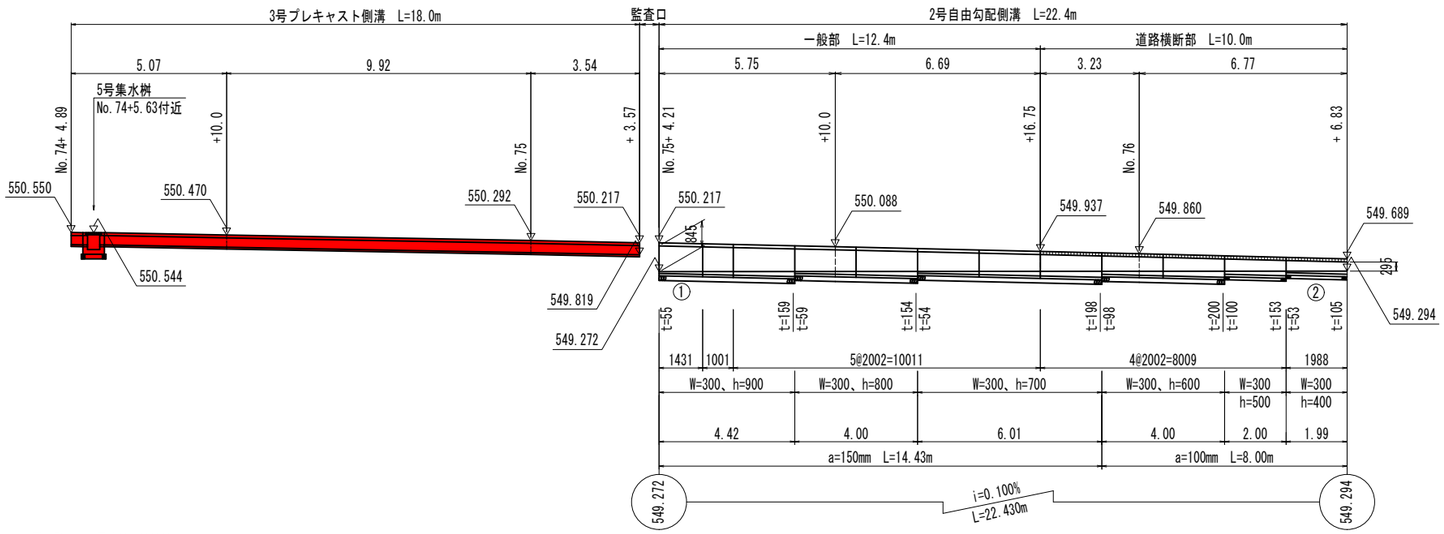

T.P. 540.000

2号自由勾配側溝 S=1:20

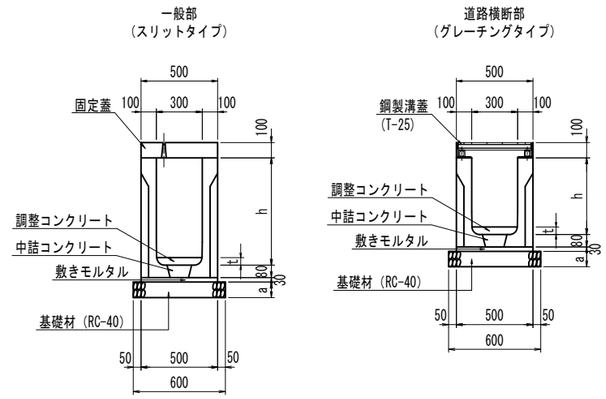

内空高 h (mm)	a (mm)
h≦500	100
500<h≦1000	150

斜切品詳細平面図 S=1:50

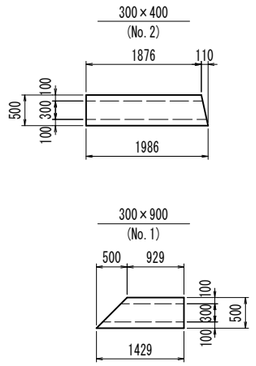

側溝数量表

名称	規格	L	単位	数量	備考
側溝	W300×h400	1986	個	1	片斜切
	W300×h500	2000	個	1	
	W300×h600	2000	個	2	
	W300×h700	2000	個	3	
	W300×h800	2000	個	2	
	W300×h900	2000	個	1	
		1000	個	1	短尺
		1429	個	1	片斜切

注)斜切り製品の寸法値Lは、本体外側（道路側）の長さを示す。

3号プレキャスト側溝 S=1:20

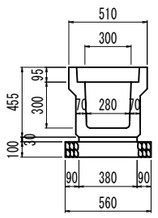

平面図 S=1:100

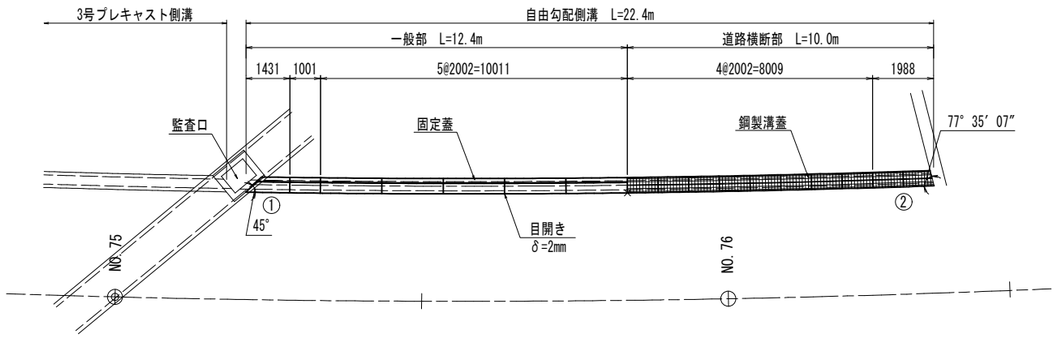

実施設計図面

工事名	R2三土 国道439号 三・東裕谷下瀬 擁壁工事(2)		
路線名等	一般国道439号		
工事箇所	三好市東祖谷下瀬（第2分割）		
図面名	終点左側側溝展開図		
縮尺	図示	図面番号	14 / 16
事業者名	徳島県西部総合県民局 県土整備部(三好)		

終点側落石防護柵割付図 S=1:100

3号落石防護柵(H=3.0m)　S=1:30

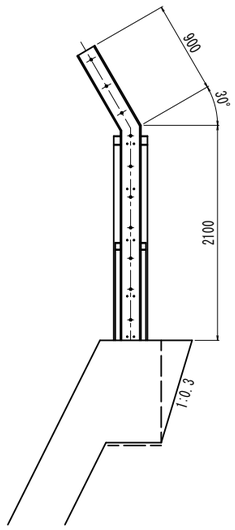

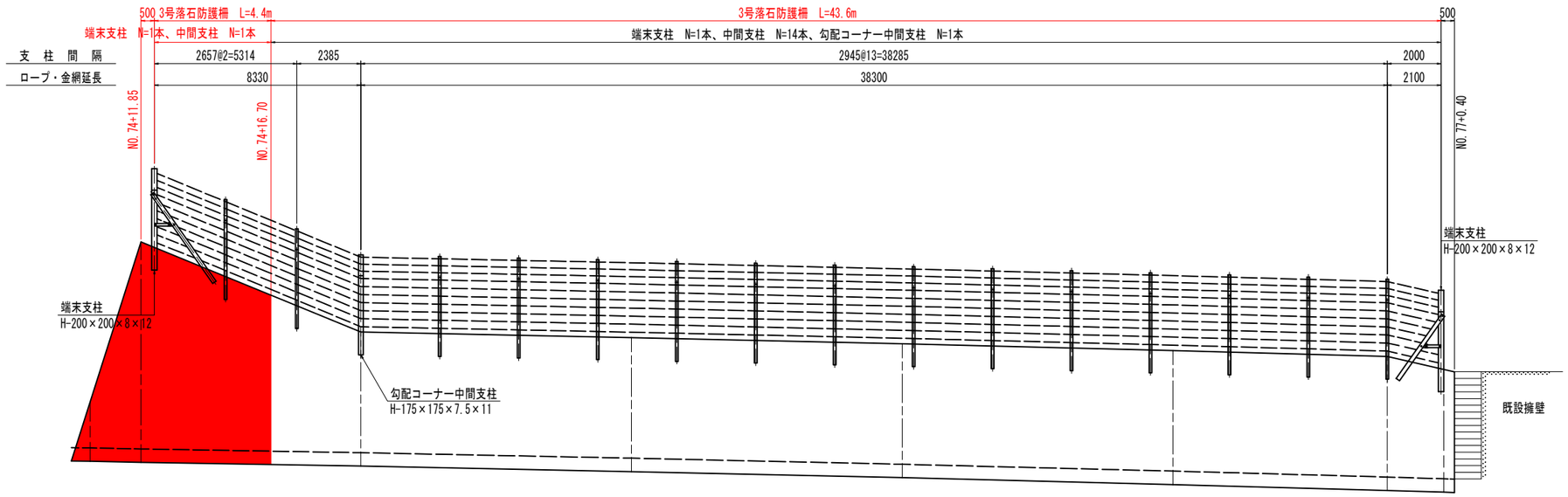

DL=545.000

実施設計図面

工事名	R2三土　国道439号　三・東裕谷下瀬　擁壁工事(2)		
路線名等	一般国道439号		
工事箇所	三好市東祖谷下瀬（第2分割）		
図面名	終点側落石防護柵割付図		
縮　尺	S=1:100	図面番号	15 / 16
事業者名	徳島県西部総合県民局　県土整備部(三好)		

仮設道路撤去平面図 S=1:200

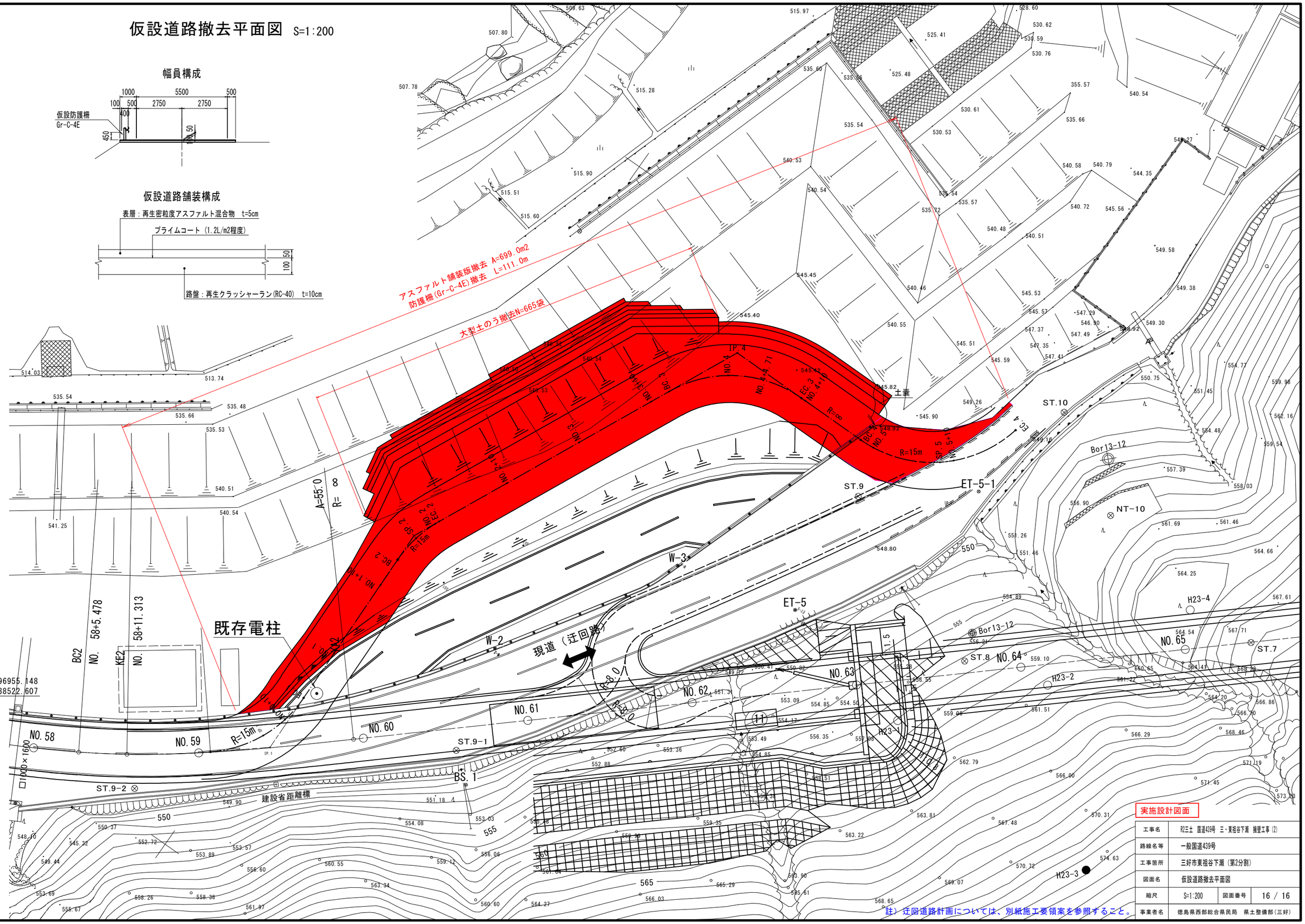

実施設計図面

工事名	阪三土 国道439号 三・東裾谷下瀬 擁壁工事(2)		
路線名等	一般国道439号		
工事箇所	三好市東裾谷下瀬（第2分割）		
図面名	仮設道路撤去平面図		
縮尺	S=1:200	図面番号	16 / 16
事業者名	徳島県西部総合県民局 県土整備部(三好)		

註）迂回道路計画については、別紙施工要領案を参照すること。